FERMAGRIGLIATI

Ganci di fissaggio

Nella norma UNI 11002 – 1 punto 3.14 – si fa riferimento ad elementi opportunamente conformati da utilizzare per necessità tecniche e/o di sicurezza, per l'ancoraggio dei pannelli alla struttura di appoggio e/o per rendere solidali tra loro più pannelli accostati. Per il fissaggio dei pannelli alla struttura di appoggio si consiglia l'impiego di almeno 4 fermagli

GANCI FERMAGRIGLIATO

In acciaio zincato a caldo UNI EN ISO 1461:2009

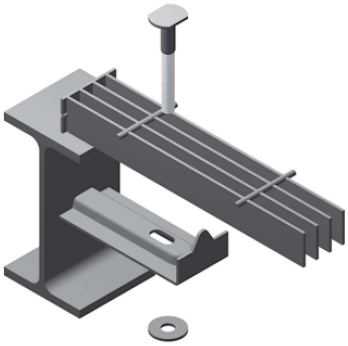

Interasse barre portanti mm 15

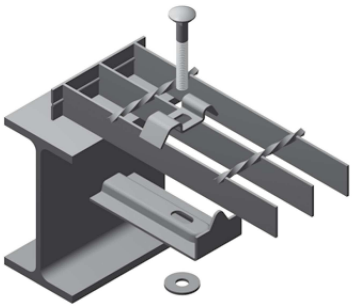

Interasse barre portanti mm 22/25/30/34
(fissaggio da sopra o da sotto)

GANCI DI COLLEGAMENTO

In acciaio zincato a caldo UNI EN ISO 1461:2009

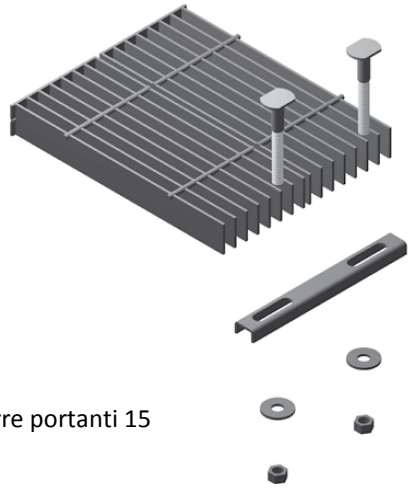

Interasse barre portanti 15

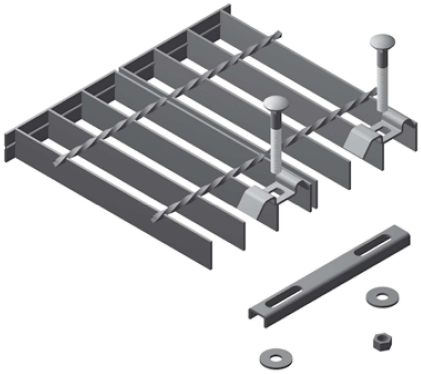

Interasse barre portanti mm 22/25/30/34
(fissaggio da sopra o da sotto)

N.b.: Qualora la destinazione d'uso dei fermagrigliati sia particolarmente gravosa (es. centri commerciali, strade pubbliche, ecc…), occorre prevedere opportuni dispositivi antisvitamento (es. dadi autobloccanti, ancoraggio mediante viti di piastra forata saldata tra i piatti portanti, saldatura tra pannello e appoggio, ecc…) ed aumentare opportunamente la frequenza di controllo dello stato del fermagrigliati.

22060 Cucciago (CO)
Via Manzoni, 3
Tel. +39 031 782243 Fax. +39 031 782822

web: www.incoservice.org
mail: info@incoservice.org